ООО «ЭКСКОН»

Комплект монтажа
МК AL-350FB-M-01

Руководство по эксплуатации

www.alerlock.ru
info@alerlock.ru

Комплект монтажа МК AL-350FB-M-01 предназначен для крепления корпуса замка AL-350FB-M.

1.Комплект поставки

В основной комплект поставки входит (Рис.1):

- кронштейн — 1 шт.
- кожух — 1 шт.
- комплект крепежа:
  - шуруп саморез 4,2х25 п/кр. (1) — 5 шт.
  - винт М6х30 (2) — 2 шт.
  - шайба 6 (3) — 2 шт.
  - шайба (4) — 2 шт.
  - винт М4х8 п/кр с фл.(5) — 2 шт.
- руководство по эксплуатации — 1 шт.
- упаковочная коробка — 1 шт.

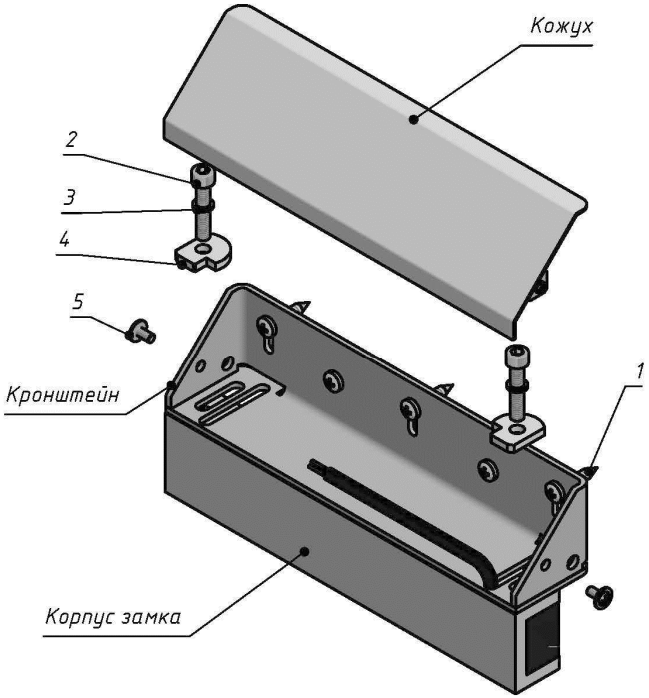

Рис. 1

2. Указания по монтажу.

Комплект монтажа состоит из кронштейна, декоративного кожуха и элементов крепежа. Кронштейн монтируется на дверную коробку и закрывается декоративным кожухом в цвет замка. Габаритный чертеж кронштейна приведен на рисунке 2. Предварительное крепление кронштейна к дверной коробке выполняется через регулировочные пазы с помощью саморезов (1). Корпусная часть замка AL-350FB-M с помощью крепежа (2, 3, 4) устанавливается на кронштейн.

После регулировки положения корпуса замка относительно якорной пластины кронштейн фиксируется на дверной коробке саморезами (1), а корпус замка на кронштейне винтами (2) с шайбами (3 и 4).

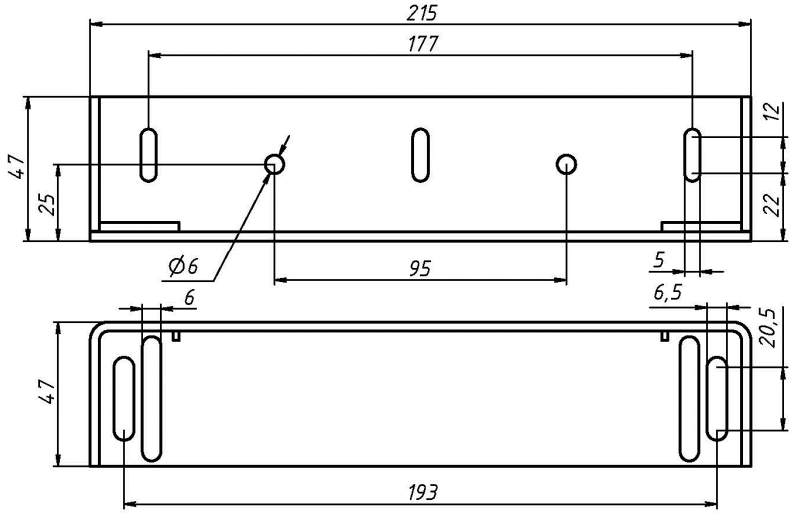

Рис.2

3. Условия хранения.

Монтажный комплект МК AL-350FB-M-01 подлежит хранению в отапливаемых и вентилируемых помещениях при температуре от +5 до +40°С при относительной влажности воздуха до 80% в упаковке поставщика.

Дата приемки ОТК Штамп ОТК

Производитель: ООО «ЭКСКОН»
111024, Москва, 1-ая ул. Энтузиастов д.3 стр.1
Телефон/Факс: +7 (495) 737-06-62
www.alerlock.ru, www.алер.рф, www.excontrol.ru
e-mail: info@alerlock.ru

Изготовитель: ООО «НПК «АЛЕКО»
171507, Тверская обл. г. Кимры,
ул. Ильинское шоссе, д.11
Телефон/Факс: +7 (48236) 3-27-53
e-mail: npk-aleko@mail.ru