VXI-R
VXI-RAM
VXI-RDAM-X5: 10,525 ГГц
VXI-RDAM-X8: 10,587 ГГц

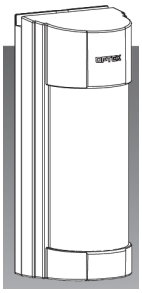

УЛИЧНЫЙ ИЗВЕЩАТЕЛЬ
серии VX Infinity
БЕСПРОВОДНАЯ МОДЕЛЬ

РУКОВОДСТВО ПО ЭКСПЛУАТАЦИИ

VXI-R	VXI-RAM	VXI-RDAM
Беспроводная модель с двумя ПИК	VXI-R с функцией антимаскирования	VXI-RAM комбинированный с СВЧ

Извещатели серии VX Infinity™ гарантируют высокую точность обнаружения при минимальном количестве ложных срабатываний и пропусков обнаружения. Стабильная работа извещателей VX Infinity™ гарантируется даже в крайне жестких условиях эксплуатации.

ОСОБЕННОСТИ

ОСНОВНЫЕ ОСОБЕННОСТИ

- область обнаружения 12 м, 90°; гибкая система настройки — 5 значений дальности
- логика SMDA для улучшенной температурной компенсации и повышенной устойчивости к помехам
- легкое маскирование отдельных зон
- запатентованная технология двойного экранирования пироэлемента
- корпус для провода, либо для батарей и передатчика, позволяющий использовать извещатель в составе проводных и беспроводных систем

ДОПОЛНИТЕЛЬНЫЕ ВОЗМОЖНОСТИ

- функция антимаскирования, позволяющая выявить перекрытие извещателя
- передовая технология комбинированного ПИК и СВЧ-обнаружения
- сверхнизкое потребление, обеспечивающее максимальный срок службы батарей

1 ВВЕДЕНИЕ

1-1 ПЕРЕД НАЧАЛОМ ЭКСПЛУАТАЦИИ

ПРЕДОСТЕРЕЖЕНИЕ

Несоблюдение указаний, обозначенных данным знаком, и неправильное обращение с изделием могут послужить причиной нанесения тяжкого вреда здоровью.

ВНИМАНИЕ

Несоблюдение указаний, обозначенных данным знаком, и неправильное обращение с изделием могут послужить причиной нанесения вреда здоровью и/или повреждения изделия.

ПРЕДОСТЕРЕЖЕНИЕ

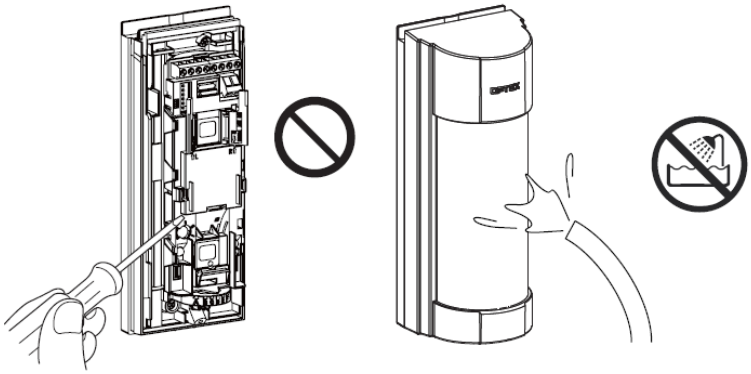

ВНИМАНИЕ

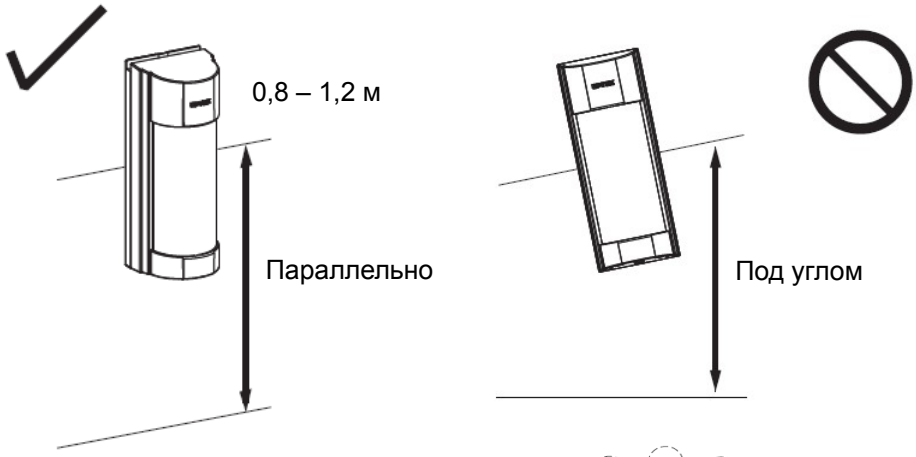

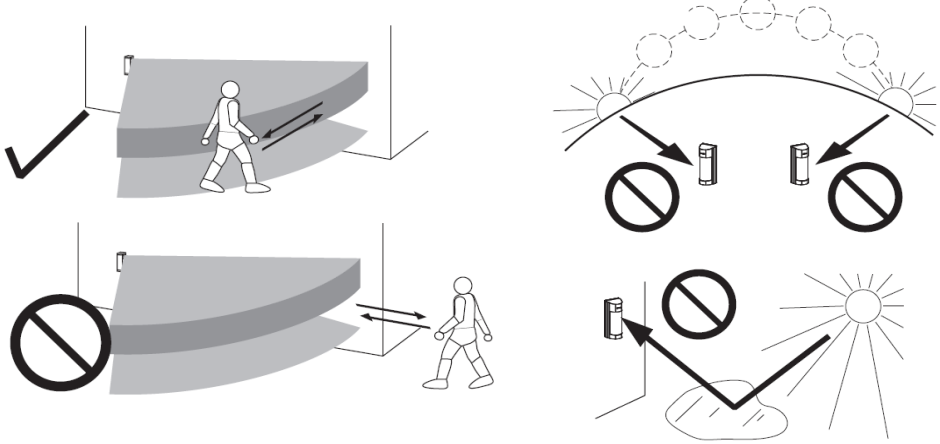

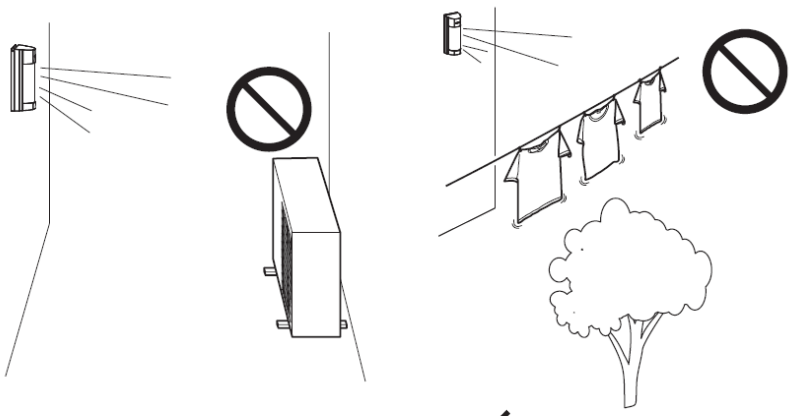

Данный знак обозначает запрет.

Данный знак обозначает рекомендации.

<VXI-RDAM>

Предостережения при установке двух или более комбинированных ПИК+СВЧ извещателей

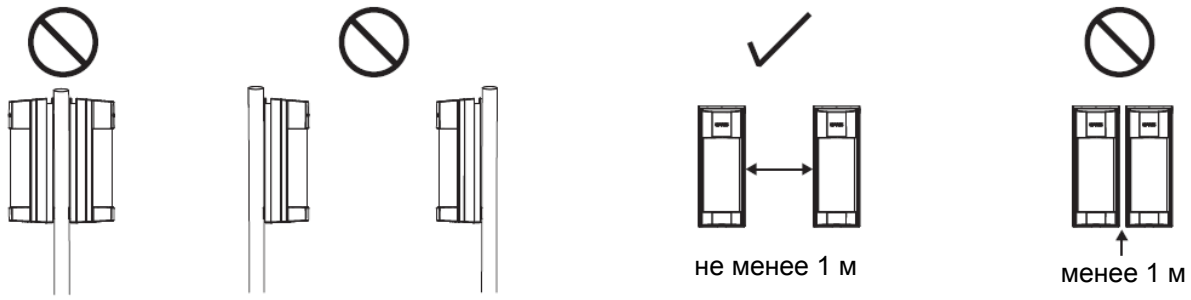

1-2 ОБЩИЙ ВИД ИЗДЕЛИЯ

Ⓐ Верхняя крышка крепления

Ⓑ Крышка

Ⓒ Основной блок

Ⓓ Крепление

Ⓔ Монтажная пластина

Ⓘ Винты

Монтаж на стену
4 x 20 мм

Ⓕ Соединительный элемент (питание и сигнал ТРЕВОГА)

Ⓖ Соединительный элемент (сигнал НЕИСПРАВНОСТЬ)

Ⓗ Клейкая лента

Ⓙ Маскирующие пластины x 3

Ⓚ Дополнительные принадлежности (опции)

Ⓛ Тампер (WRS-04)

Ⓜ Блок батарей (RBB-01)

1-3 ОБЛАСТЬ ОБНАРУЖЕНИЯ

ВИД СБОКУ

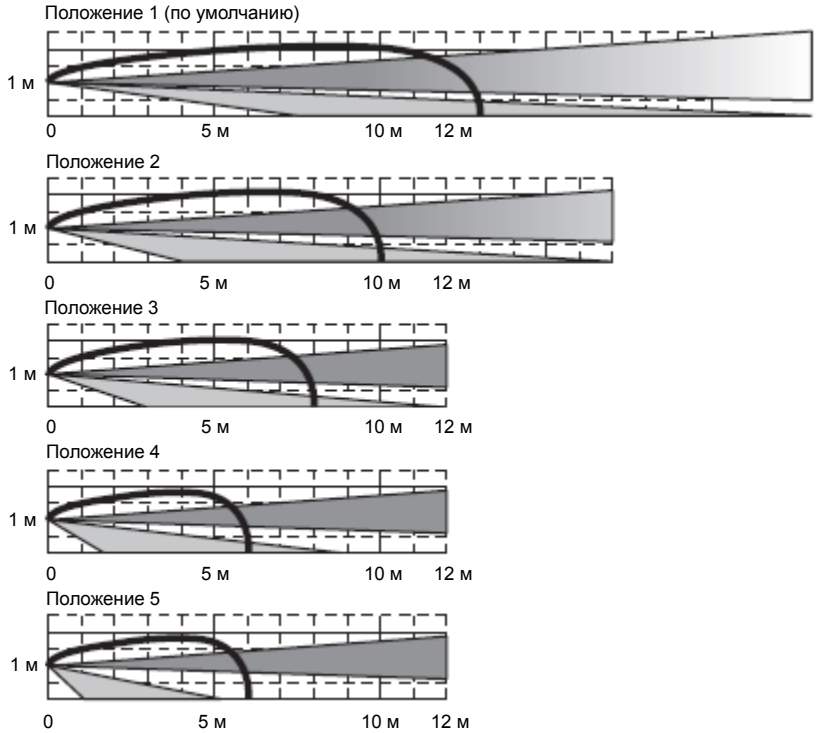

ВИД СВЕРХУ

(для горизонтального положения D)

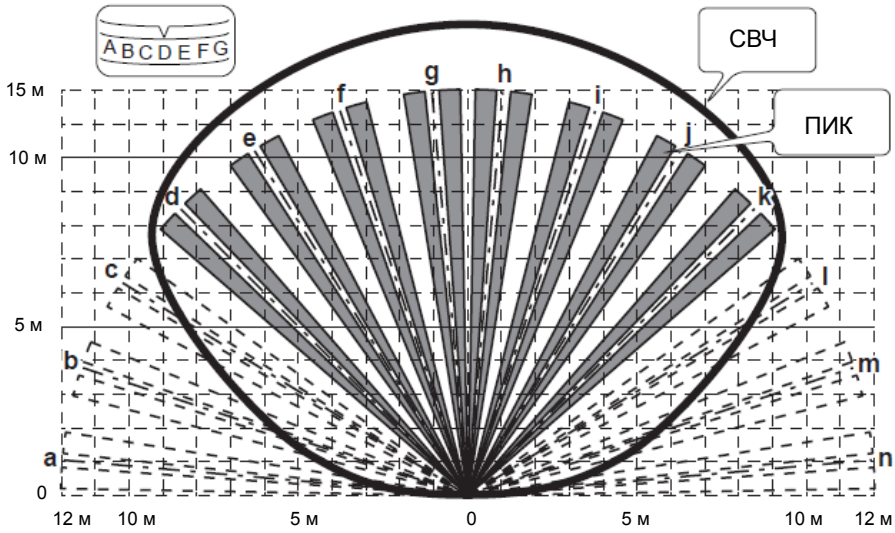

ПРИМЕЧАНИЕ:

Максимальная дальность обнаружения может изменяться в зависимости от условий окружающей среды.

2 МОНТАЖ

2-1 ПОДКЛЮЧЕНИЕ ПРОВОДОВ

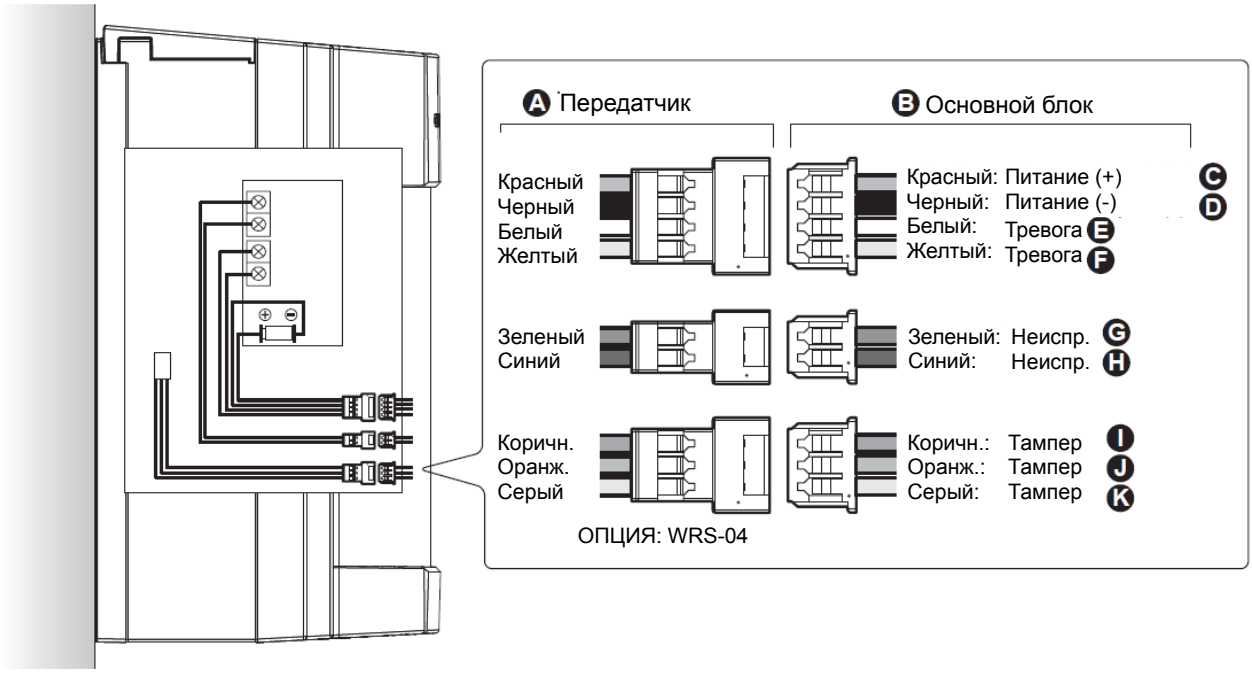

ПРИМЕЧАНИЕ:
Батарея в передатчике используется совместно с извещателем.
Сигнал НЕИСПРАВНОСТЬ используется для тампера и функции антимаскирования.

2-2 БЛОК БАТАРЕЙ RBB-01 (ОПЦИЯ)

2-3 ПОДГОТОВКА ПЕРЕДАТЧИКА

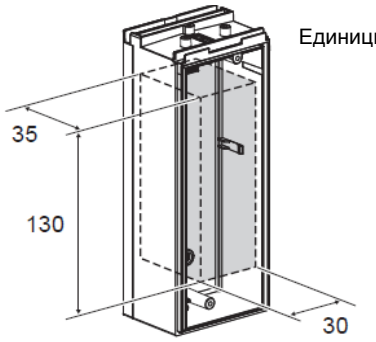

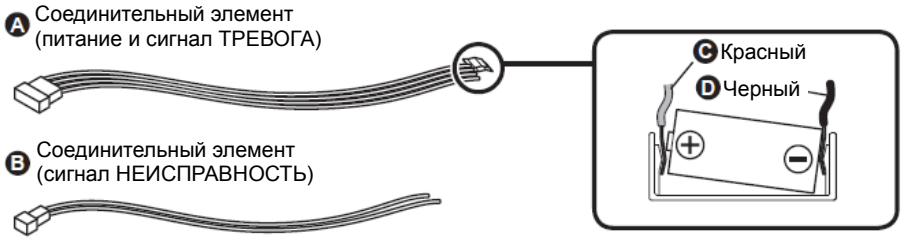

E При контроле ТРЕВОГИ и НЕИСПРАВНОСТИ с использованием передатчика с 1 входом

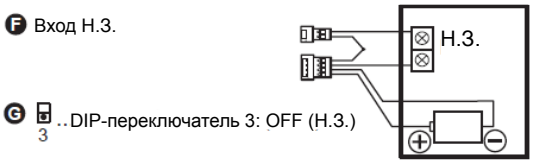

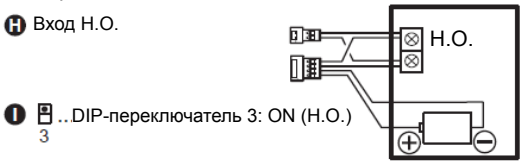

J При контроле только ТРЕВОГИ с использованием передатчика с 1 входом

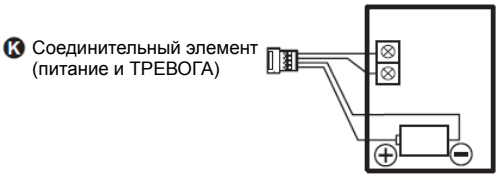

L При контроле ТРЕВОГИ и НЕИСПРАВНОСТИ с использованием передатчика с 2 входами

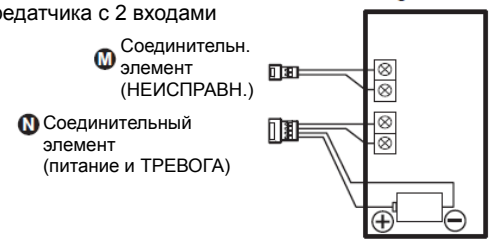

2-4 ПОДГОТОВКА

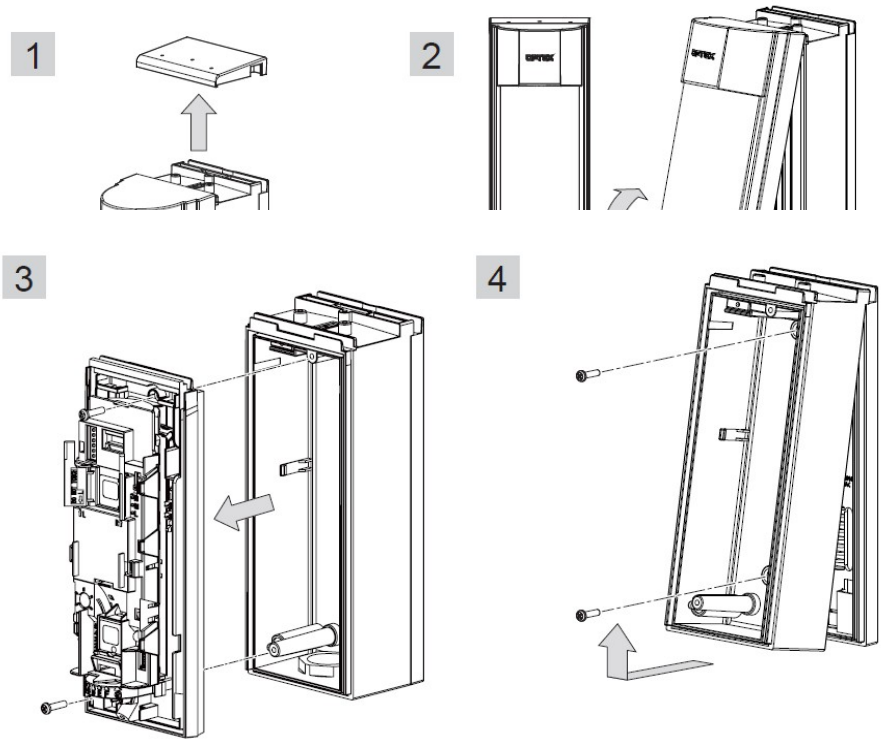

2-5 ТАМПЕР WRS-04 (ОПЦИЯ)

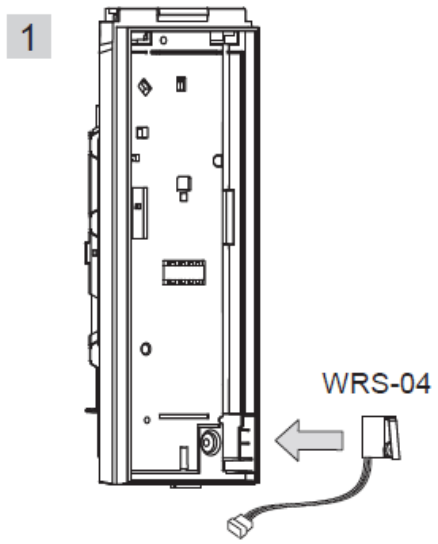

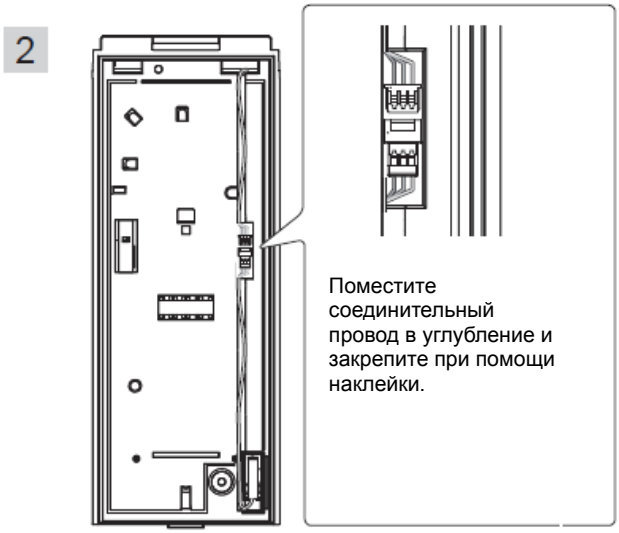

2-6 УСТАНОВКА

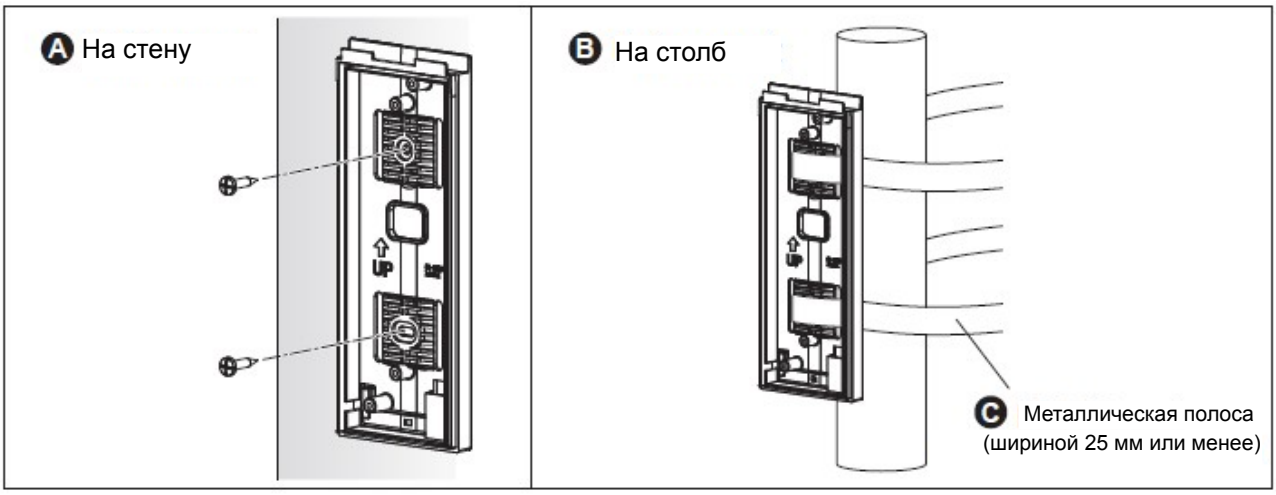

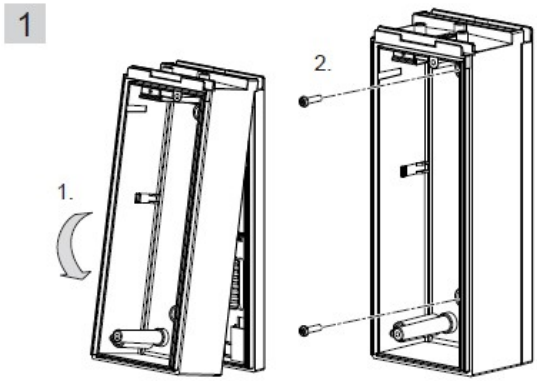

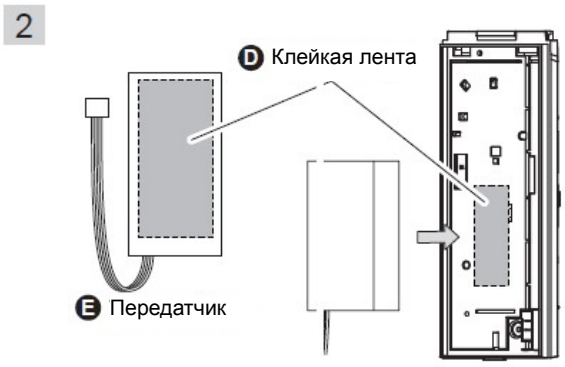

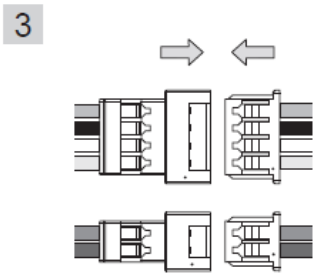

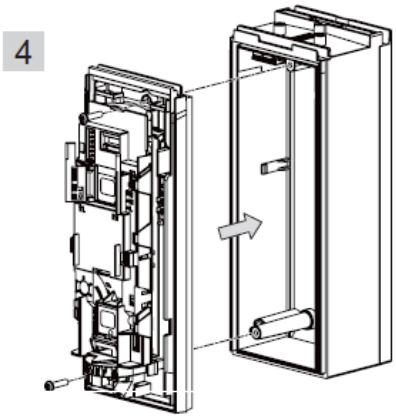

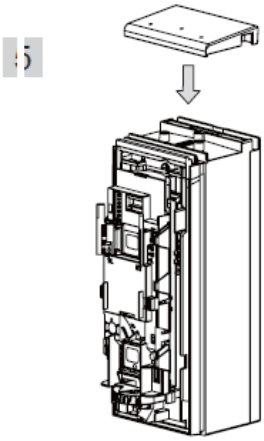

2-7 НАСТРОЙКА УГЛА (ГОРИЗОНТАЛЬНОГО ПОЛОЖЕНИЯ)

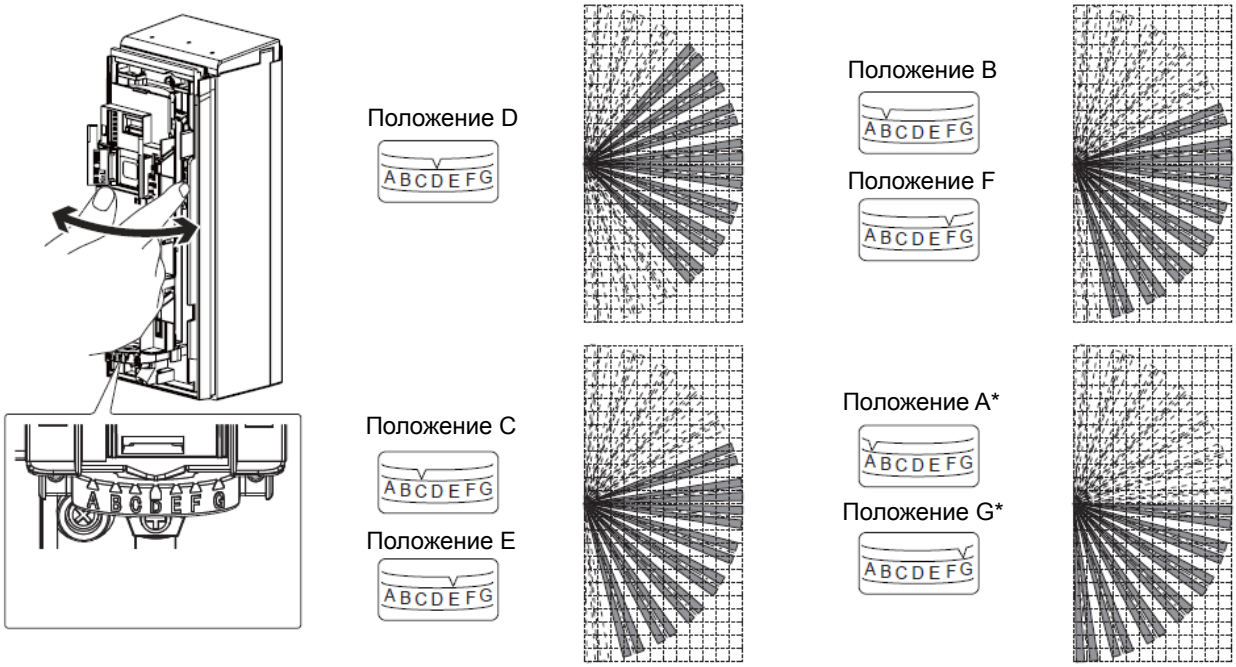

*Область обнаружения охватывает 14 зон только при выборе положения A или G.

2-8 МАСКИРОВАНИЕ ЗОН

Если внутри области обнаружения находится нежелательный объект, прикрепите маскирующую пластину для соответствующей зоны.

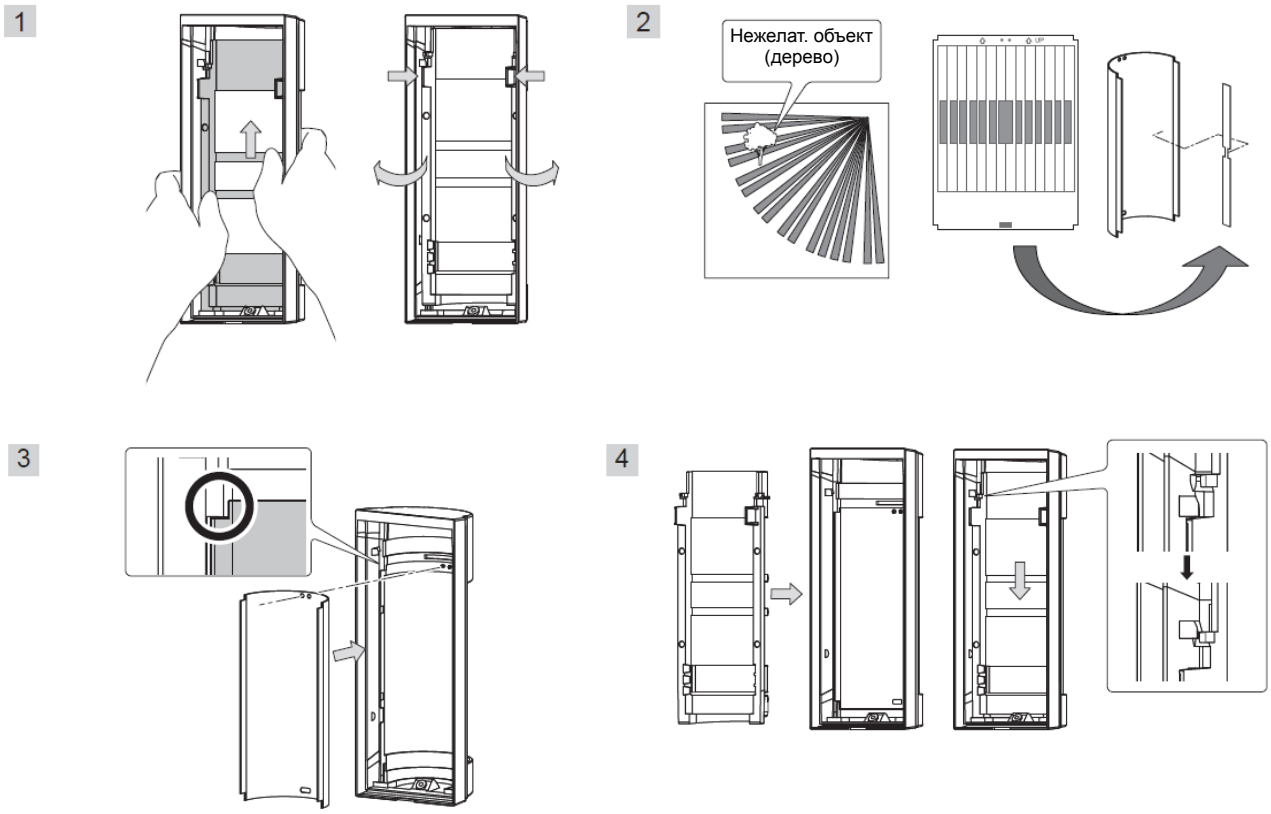

2-10 НАСТРОЙКА ДАЛЬНОСТИ ОБНАРУЖЕНИЯ

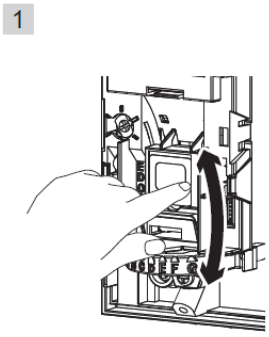

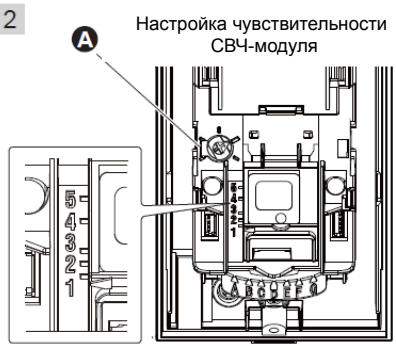

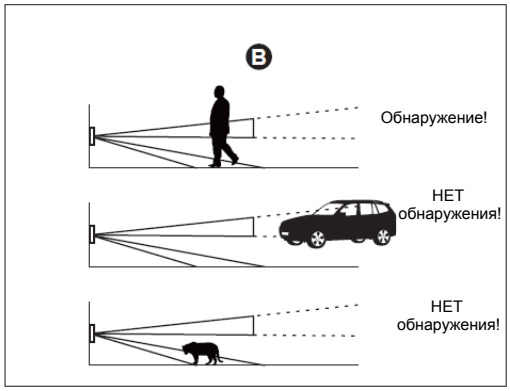

ДЛЯ ОБНАРУЖЕНИЯ ДВИЖЕНИЯ ОБЕ ОБЛАСТИ ДОЛЖНЫ БЫТЬ ПЕРЕКРЫТЫ

Настройка дальности ПИК-обнаружения осуществляется перемещением нижнего ПИК в требуемое положение.

Настройка дальности СВЧ-обнаружения осуществляется поворотом регулятора чувствительности СВЧ-модуля в положение, соответствующее установленной дальности ПИК-обнаружения.

ТАБЛИЦА НАСТРОЙКИ ДАЛЬНОСТИ ОБНАРУЖЕНИЯ

ПОЛОЖЕНИЕ	МАКС. ДАЛЬНОСТЬ ОБНАРУЖЕНИЯ	ОБЛАСТЬ ОБНАРУЖЕНИЯ	НАСТРОЙКА ЧУВСТВИТЕЛЬНОСТИ СВЧ-МОДУЛЯ
1 (по умолчанию)	12 м * 10 — 17 м	12 м	
2	8,5 м * 7 — 12 м	8,5 м	
3	6,0 м * 5 — 8,5 м	6 м	
4	3,5 м * 3 — 6 м	3,5 м	
5	2,5 м * 2 — 3,5 м	2,5 м	

* — Максимальная дальность обнаружения может изменяться в зависимости от условий окружающей среды.

3 НАСТРОЙКА ПЕРЕКЛЮЧАТЕЛЕЙ

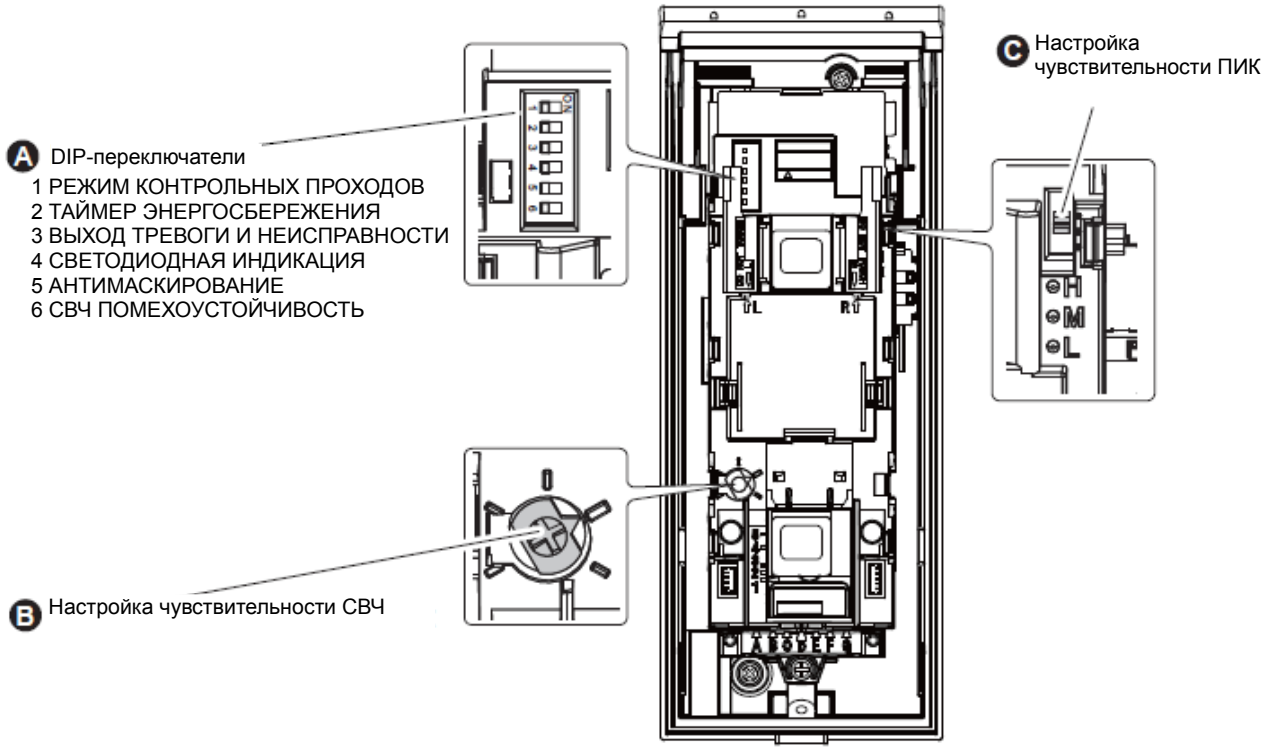

DIP-ПЕРЕКЛЮЧАТЕЛЬ 1 — РЕЖИМ КОНТРОЛЬНЫХ ПРОХОДОВ

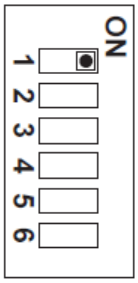

NORM ⇔ TEST

TEST (КОНТРОЛЬНЫЕ ПРОХОДЫ) по умолчанию	Светодиодная индикация не зависит от положения DIP-переключателя 4 Положение DIP-переключателя 2 не учитывается
NORM (ОБЫЧНЫЙ)	Светодиодная индикация зависит от положения DIP-переключателя 4 Положение DIP-переключателя 2 учитывается

ВНИМАНИЕ!
По завершении контрольных проходов переключите извещатель в режим NORM. При работе в режиме TEST значительно сокращается срок службы батареи.

DIP-ПЕРЕКЛЮЧАТЕЛЬ 2 — ТАЙМЕР ЭНЕРГОСБЕРЕЖЕНИЯ

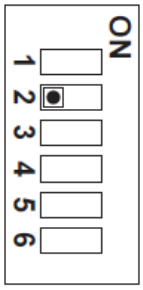

120S ⇔ 5S

5S (5 с)	5 секунд
120S (120 с) по умолчанию	120 секунд

DIP-ПЕРЕКЛЮЧАТЕЛЬ 3 — ВЫХОД ТРЕВОГИ И НЕИСПРАВНОСТИ

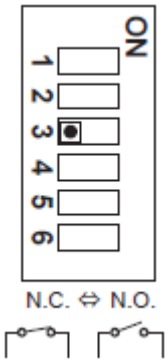

N.O. (Н.О.)	Н.О. выход
N.C. (Н.З.) по умолчанию	Н.З. выход

DIP-ПЕРЕКЛЮЧАТЕЛЬ 4 — СВЕТОДИОДНАЯ ИНДИКАЦИЯ

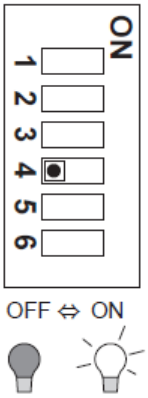

ON (ВКЛ.)	Светодиодная индикация включена
OFF (ВЫКЛ.) по умолчанию	Светодиодная индикация отключена ПРИМЕЧАНИЕ: Если индикаторы горят, проверьте положение DIP-переключателя 1.

DIP-ПЕРЕКЛЮЧАТЕЛЬ 5 — АНТИМАСКИРОВАНИЕ (ТОЛЬКО ДЛЯ VXI-RAM, VXI-RDAM)

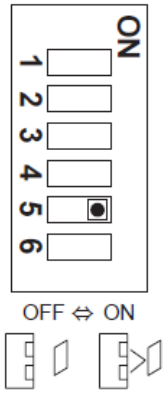

ON (ВКЛ.) по умолчанию	Функция антимаскирования включена
OFF (ВЫКЛ.)	Функция антимаскирования отключена

Сигнал НЕИСПРАВНОСТЬ формируется в случае маскирования извещателя в течение более чем 3 минут. В режиме тестирования функции антимаскирования сигнал неисправности формируется через 20 секунд.

Режим «обучения» начинается тогда, когда крышка крепления и крышка основного блока установлены.
Не размещайте какие-либо объекты в пределах 1 м от блока.

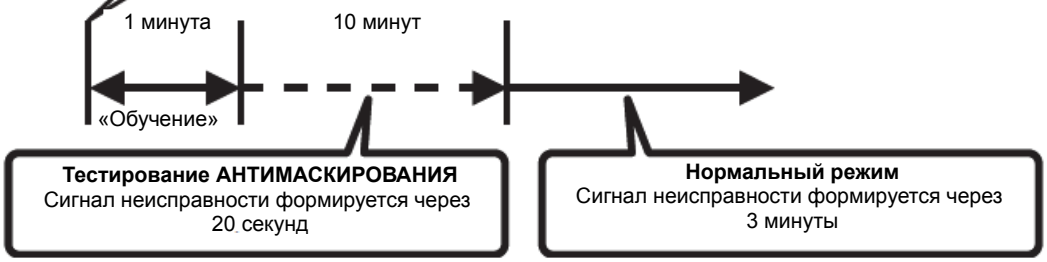

DIP-ПЕРЕКЛЮЧАТЕЛЬ 6 — СВЧ ПОМЕХОУСТОЙЧИВОСТЬ (ТОЛЬКО ДЛЯ VXI-RDAM)

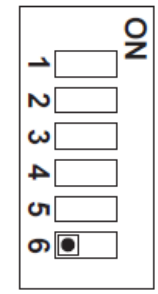

STD ⇔ IMMUNITY

IMMUNITY (ПОМЕХОУСТОЙЧИВОСТЬ)	Логика СВЧ ПОМЕХОУСТОЙЧИВОСТИ включена. Используйте данный режим в сложных условиях (например, при наличии качающихся деревьев).
STD (СТАНДАРТНЫЙ) по умолчанию	Логика СВЧ ПОМЕХОУСТОЙЧИВОСТИ отключена.

ЧУВСТВИТЕЛЬНОСТЬ ПИК

4 ПРОВЕРКА

1 СВЕТОДИОДНАЯ ИНДИКАЦИЯ ВКЛЮЧЕНА

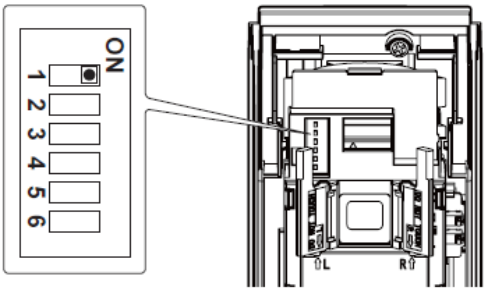

2

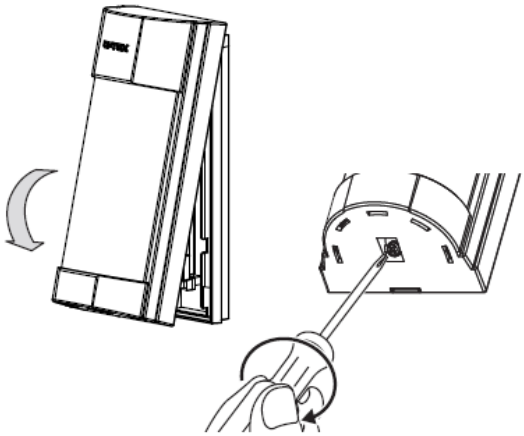

3

4 СВЕТОДИОДНАЯ ИНДИКАЦИЯ ОТКЛЮЧЕНА

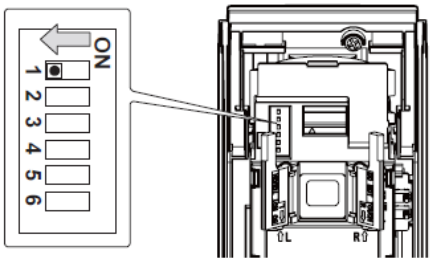

5 СВЕТОДИОДНАЯ ИНДИКАЦИЯ

Мигает

Горит

Отключен

<VXI-R> <VXI-RAM>

Мигает примерно 60 секунд	**Прогрев** (ПРИМЕЧАНИЕ: Светодиодный индикатор мигает, даже если DIP-переключатель 1 установлен в положение OFF (ВЫКЛ.))
Горит 2 секунды	**Тревога**
Мигает 3 раза, затем цикл повторяется	**Обнаружение маскирования** (только VXI-RAM)

<VXI-RDAM>

Мигают примерно 60 секунд	**Прогрев** (ПРИМЕЧАНИЕ: Светодиодные индикаторы мигают, даже если DIP-переключатель 1 установлен в положение OFF (ВЫКЛ.))
Красный индикатор горит 2 секунды	**Тревога**
Желтый индикатор горит 2 секунды	**СВЧ-обнаружение**
Мигает три раза, затем цикл повторяется	**Обнаружение маскирования**

6 БАТАРЕЯ

6-1 ЗАМЕНА БАТАРЕИ

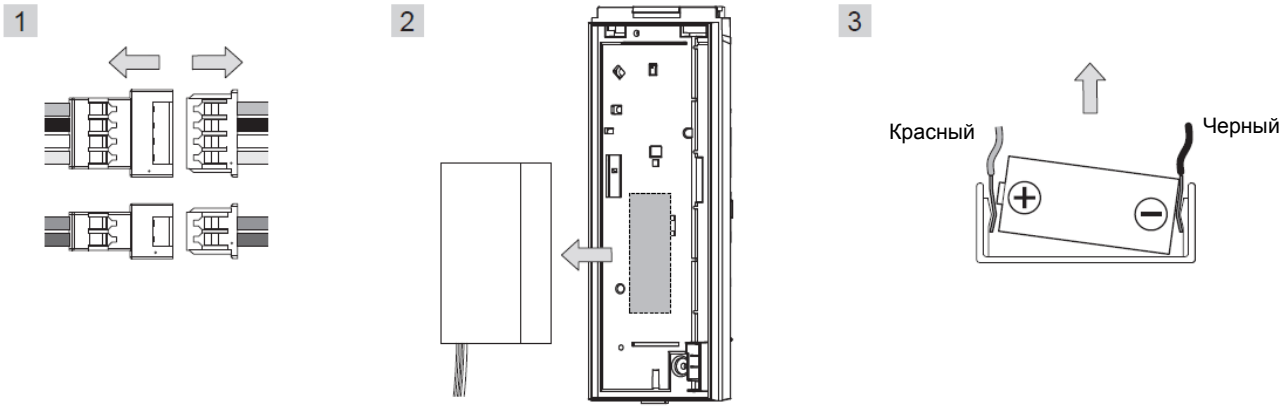

6-2 СРОК СЛУЖБЫ БАТАРЕИ

Значения приведены только для справки и при условии, что извещатель работает от одной батареи. Указать срок службы батареи при стандартном режиме работы невозможно, поскольку батарея в передатчике используется совместно с извещателем.

	VXI-R, VXI-RAM		VXI-RDAM	
	Интервал 120 с	Интервал 5 с	Интервал 120 с	Интервал 5 с
CR123A (3 В, 1300 мА·ч)	прим. 6 лет	прим. 5 лет	прим. 4 года	прим. 3 года
CR2 (3 В, 750 мА·ч)	прим. 4 года	прим. 3 года	прим. 2 года	прим. 1 год
1/2AA (3,6 В, 1000 мА·ч)	прим. 5 лет	прим. 4 года	прим. 3 года	прим. 2 года

ПРИМЕЧАНИЕ:
Данные приведены для случая, когда светодиодная индикация отключена, функция антимаскирования включена. При включенной светодиодной индикации срок службы батареи сократится.

7 ТЕХНИЧЕСКИЕ ХАРАКТЕРИСТИКИ

7-1 ТЕХНИЧЕСКИЕ ХАРАКТЕРИСТИКИ

* Технические характеристики могут быть изменены без предварительного уведомления.

Извещатели серии VXI соответствуют требованиям следующих стандартов:

Директива ЭМС 2004/108/EC по ЭМС
EN 50130-4:1995 +A1:1998 +A2:2003
EN 55022:2006

VXI-RDAM также соответствуют требованиям следующих стандартов, обозначенных CE0700 ①
класс II:

Директива 1999/5/EC по радио- и телекоммуникационному терминальному оборудованию
EN 300 440-2: V1.4.1
EN 301 489-1: V1.9.2
EN 301 489-3: V1.4.1
EN 62311: 2008
EN 60950-1: 2006 +A11:2009 +A1: 2010 +A12: 2011

Мы подтверждаем, что источник питания, предусмотренный для изделия — источник постоянного тока 9,5 — 18 В с ограничением мощности согласно IEC 60950-1, часть 2.5.
В таблице приведены допустимые для использования диапазоны. При использовании извещателя в странах, не включенных в данный перечень, обратитесь в агентство по использованию радиочастотного спектра.

Страна	Ограничения	Страна	Ограничения
Австрия	13,700 ГГц	Люксембург	10,525 ГГц
Бельгия	10,525 ГГц	Нидерланды	10,525 ГГц
Дания	10,525 ГГц	Испания	10,525 ГГц
Финляндия	13,700 ГГц	Швеция	10,525 ГГц
Франция	10,587 ГГц	Великобритания	10,587 ГГц
Греция	10,525 ГГц	Исландия	10,525 ГГц
Ирландия	10,587 ГГц	Норвегия	10,525 ГГц
Италия	10,525 ГГц	Швейцария	10,525 ГГц

МОДЕЛЬ	**VXI-R**	**VXI-RAM**	**VXI-RDAM**
Метод обнаружения	ПИК		ПИК и СВЧ
ПИК-обнаружение	12,0 м; 90° / 16 зон		
Ограничение дальности ПИК-обнаружения	12 — 2,5 м (5 уровней)		
Скорость перемещения объекта	0,3 — 1,5 м/с		
Чувствительность	2,0 °C при 0,6 м/с		
Питание	3 — 9 В постоянного тока (литиевая или щелочная батарея)		
Потребление	9 мкА (пониженное энергопотребление) / 4 мА (макс.) при 3 В пост. тока	10 мкА (пониженное энергопотребление) / 4 мА (макс.) при 3 В пост. тока	18 мкА (пониженное энергопотребление) / 8 мА (макс.) при 3 В пост. тока
Длительность тревожного сигнала	2,0 ± 1,0 с		
Время прогрева	60 с (светодиодный индикатор мигает)		
Тревожный выход	Настраиваемый Н.З. / Н.О.; 10 В пост. тока; 0,01 А (макс.)		
Выход неисправности	Настраиваемый Н.З. / Н.О.; 10 В пост. тока; 0,01 А (макс.)		
Светодиодные индикаторы	Отключен: стандартный режим работы Включен: при контрольных проходах или включенной светодиодной индикации Красный: прогрев, тревога, обнаружение маскирования (только VXI-RAM)		Отключен: стандартный режим работы Включен: при контрольных проходах или включенной светодиодной индикации Красный: прогрев, тревога, обнаружение маскирования Желтый: прогрев, СВЧ-обнаружение
Помехоустойчивость	отсутствие тревоги при 10 В/м		
Температура эксплуатации	от -25 до +60 °C		от -25 до +60 °C
Относительная влажность	до 95 %		
Степень защиты	IP55		
Тип установки	На стену или столб (в помещении, на улице)		
Высота установки	0,8 — 1,2 м		
Масса	500 г		600 г
Принадлежности	Соединительный элемент (питание и ТРЕВОГА), соединительный элемент (НЕИСПРАВНОСТЬ), винт 4×20 мм — 2, маскирующие пластины — 3		

7-2 ГАБАРИТНЫЕ РАЗМЕРЫ

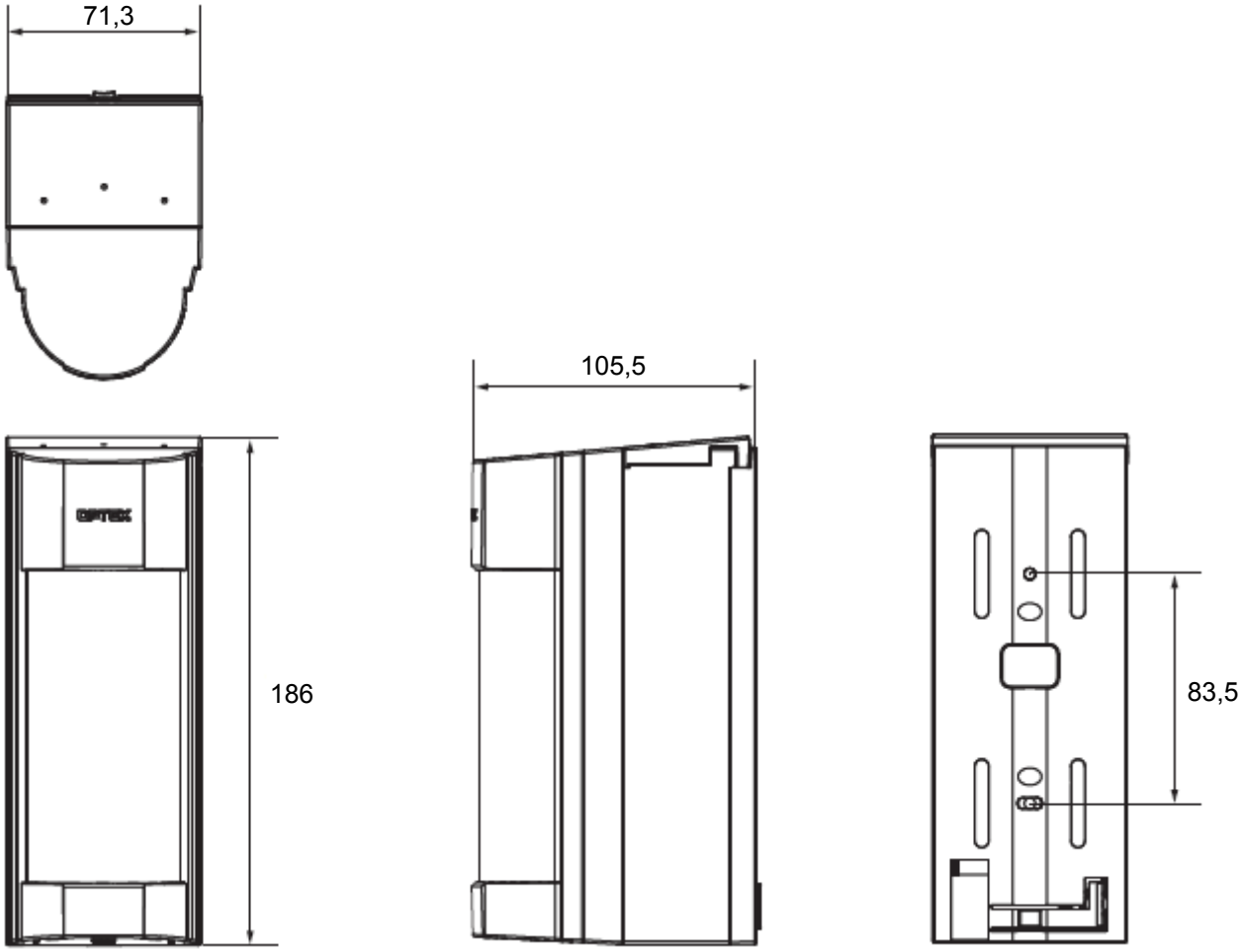

Единицы измерения: мм

8 НАСТРОЙКА ЗОН ОБНАРУЖЕНИЯ

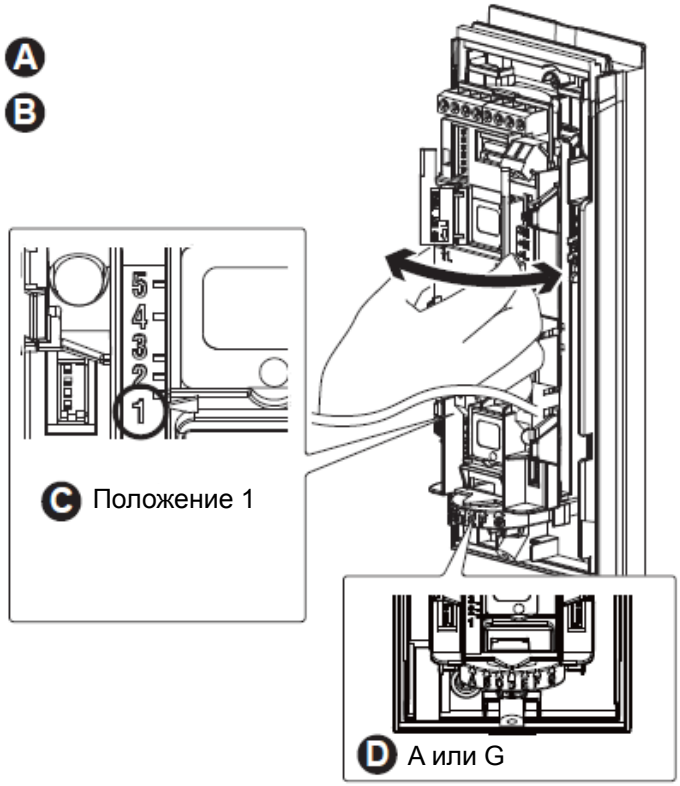

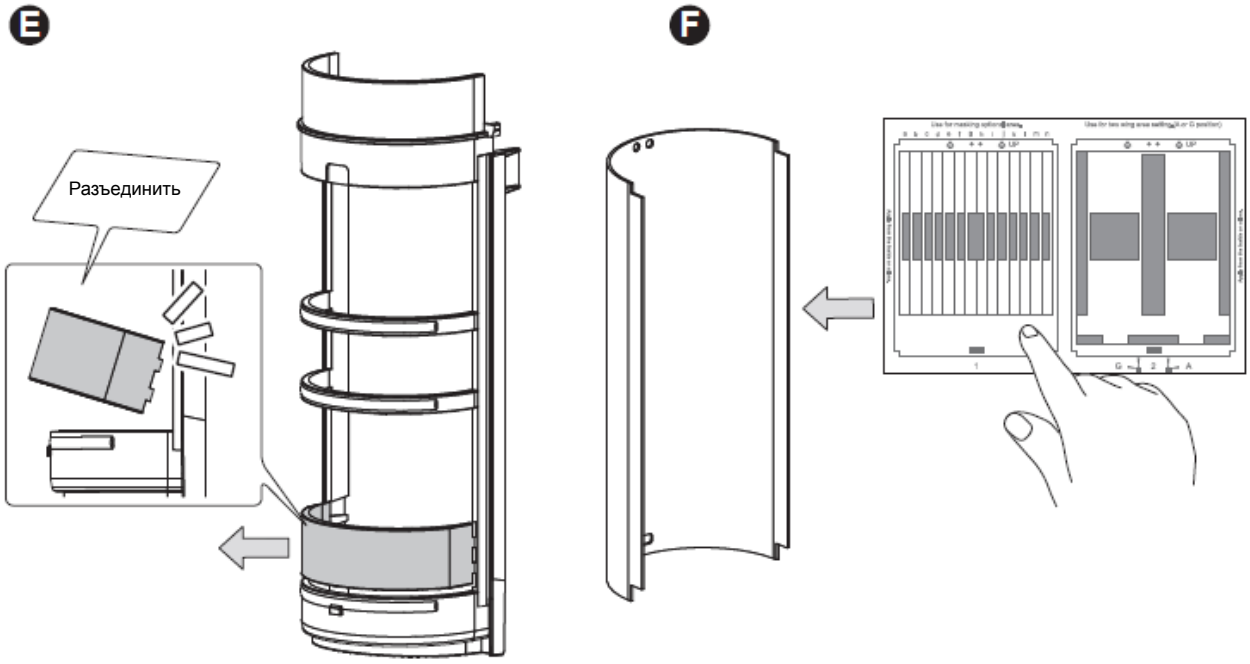

Используя маскирующие пластины 2 — 6, произведите настройку особой области обнаружения для горизонтального положения A или G.

Установите направление для требуемой области (горизонтальное положение A или G).

Для нижней области обнаружения должно быть установлено положение 1 (12 м), как по умолчанию.

Установите A или G.

При установке маскирующей пластины, отличной от 1, удалите разборную часть внизу крепления линзы.

Выберите маскирующую пластину 2 — 6 в соответствии с требуемой формой области обнаружения и поместите ее на линзу.

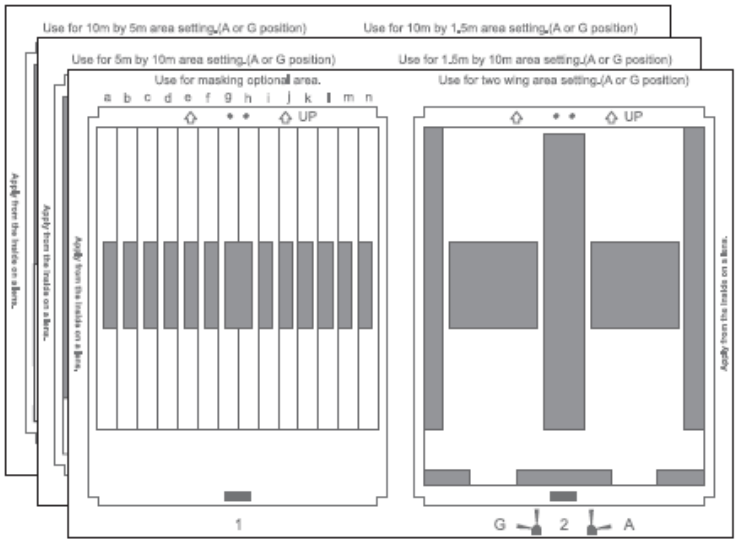

МАСКИРУЮЩАЯ ПЛАСТИНА 2

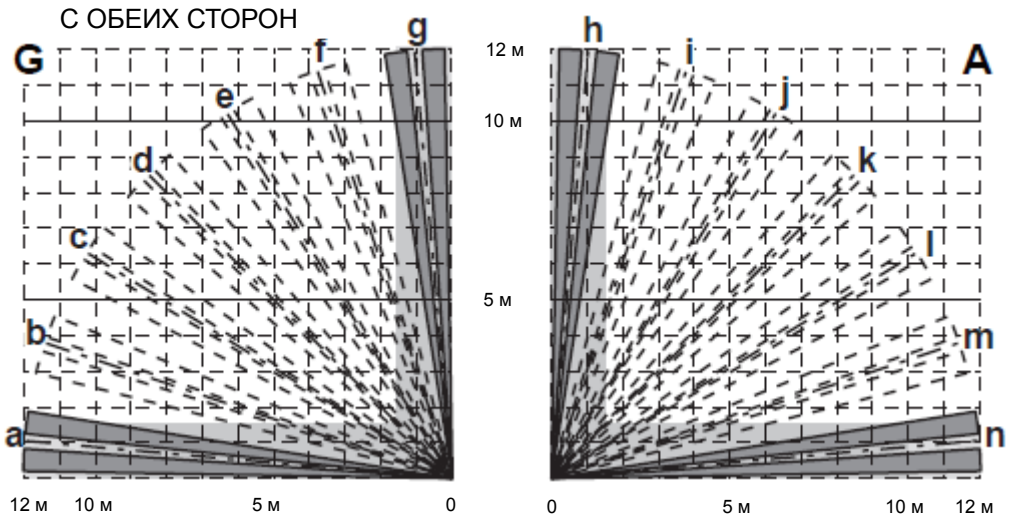

МАСКИРУЮЩАЯ ПЛАСТИНА 3

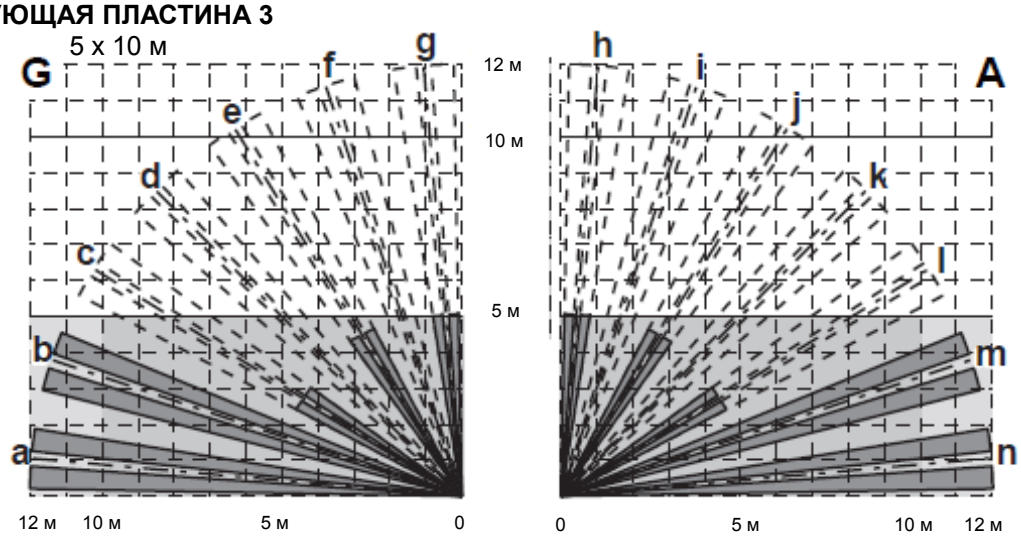

МАСКИРУЮЩАЯ ПЛАСТИНА 4

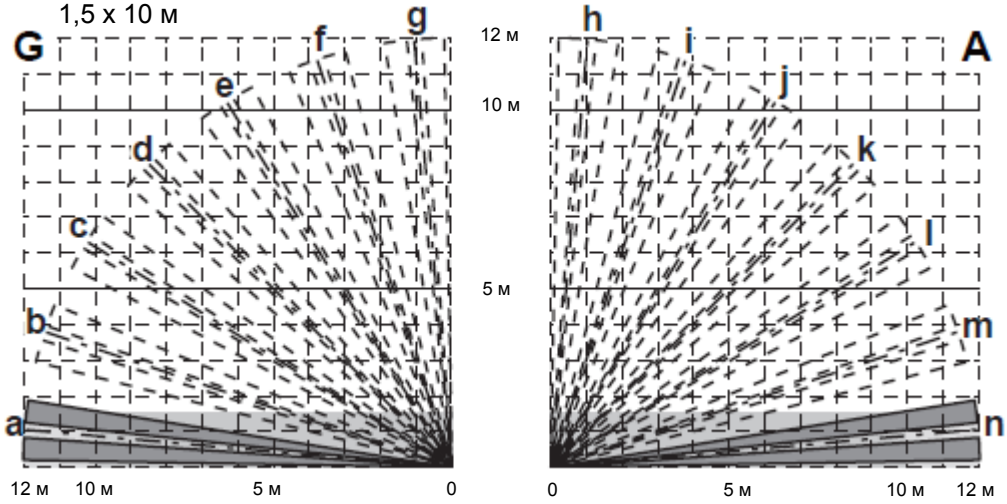

МАСКИРУЮЩАЯ ПЛАСТИНА 5

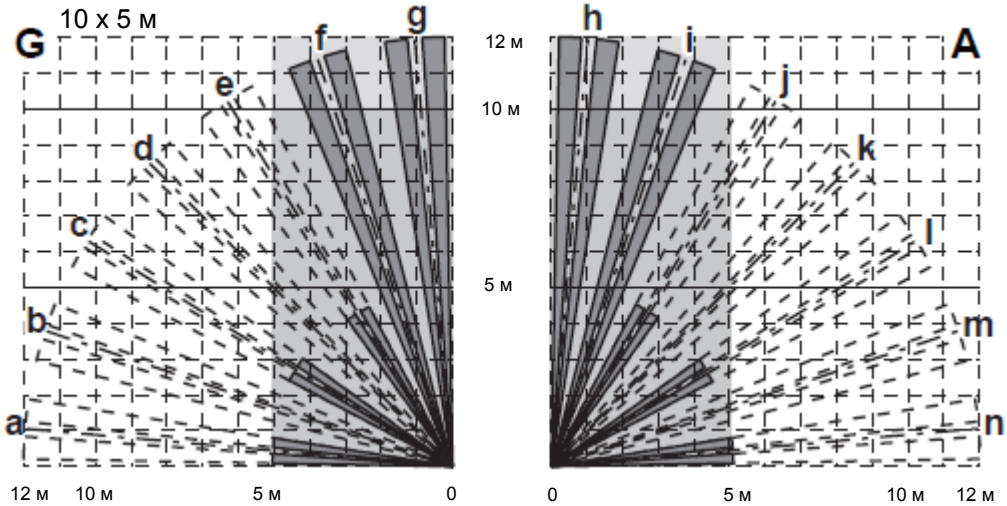

МАСКИРУЮЩАЯ ПЛАСТИНА 6

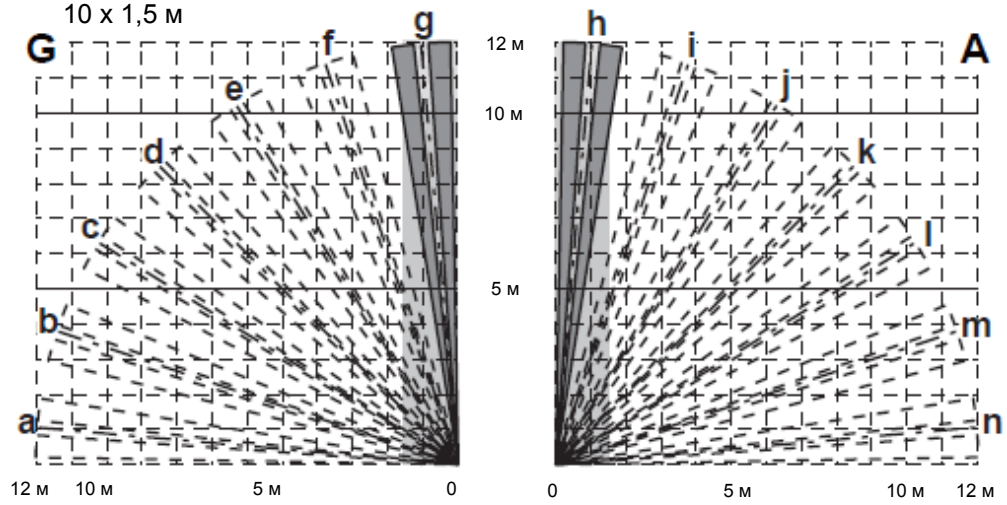

ПРИМЕЧАНИЕ:
Данные извещатели предназначены для выявления проникновения на охраняемую территорию и передачи сообщения о тревоге на панель управления.

Поскольку извещатели являются лишь частью системы безопасности, производитель не несет ответственности за ущерб или любые иные последствия, вызванные нарушителем.

Извещатели соответствуют требованиям ЭМС Директивы 2004/108/EC.

OPTEX CO., LTD. (JAPAN)
(ISO 9001 Certified)
(ISO 14001 Certified)
5-8-12 Ogoto Otsu
Shiga 520-0101
JAPAN
TEL:+81-77-579-8670
FAX:+81-77-579-8190
URL:http://www.optex.co.jp/e/